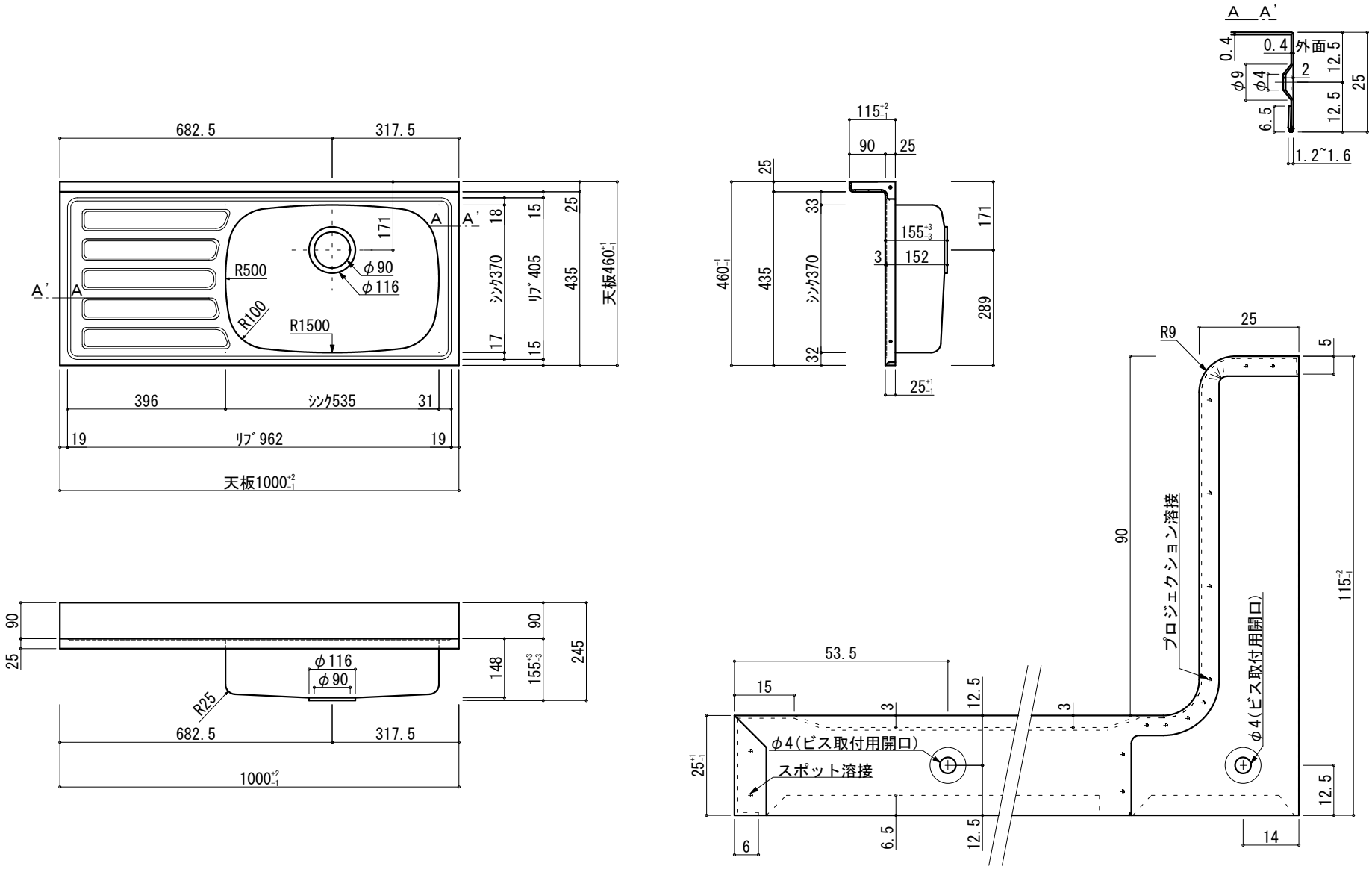

特記	(1)適用商品	品名	４Ｓ－１０００ Ｒ	縮尺： 1/10 (A3)	検図	設計	製図	ヒカリ厨器株式会社
	(2)	天板材質	ＳＵＳ４３０ ＢＡ ０.４ｔ	単位： mm	西脇	宮崎	野口	
	(3)	ｼﾝｸ材質	ＳＵＳ４３０ ２Ｂ ０.４ｔ					

No.０００００００